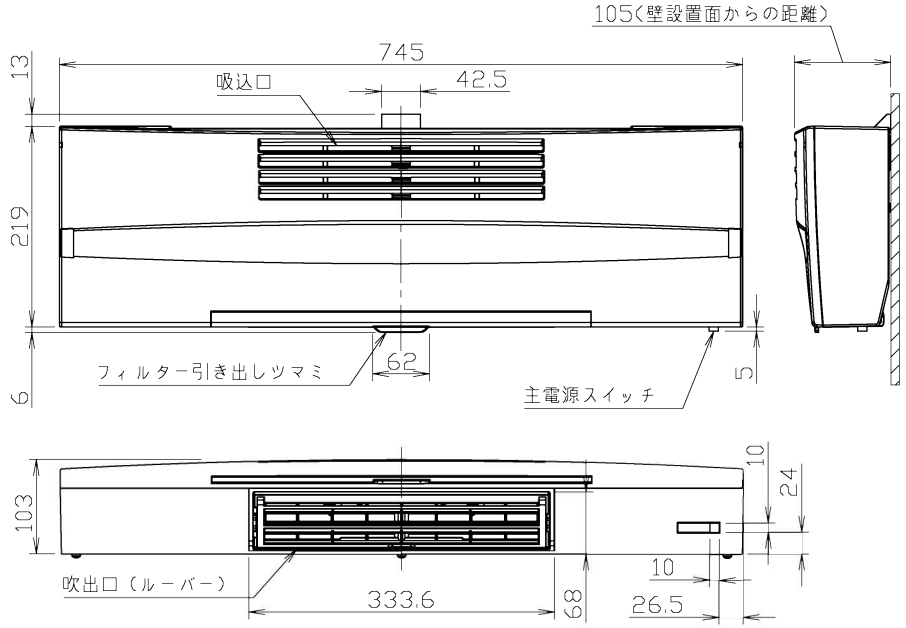

＜仕様表＞

型式		EDR-751
定格電圧		交流 100V
定格周波数		50-60Hz
定格消費電力		1160W
外形寸法		幅745mm×高さ219mm×奥行103mm
質量		4.0kg
温風	風量	(強) 2.3m³/min (弱) 1.1m³/min
	消費電力	(強) 1160W (弱) 1040W
	運転音	(強) 52dB (弱) 47dB
涼風	風量	(強) 2.3m³/min (弱) 1.1m³/min
	消費電力	(強) 11W (弱) 6W
	運転音	(強) 52dB (弱) 47dB
適用面積目安		1坪
熱源		PTCヒーター
安全装置		温度ヒューズ 77℃ 電流ヒューズ 3.15A・20A

※外形寸法は突起部を除きます。
※消費電力は周囲温度20℃にて測定した値です。
※運転音はJIS C 9603に準拠し、反響音の少ない無響室で測定した値です、実際に据付けた状態で測定すると、周囲の騒音や反響を受け、表示値より大きくなります。

固定金具取付位置、配線引込口位置及び抜け止めコネクター取付位置図(吸込口から見た正面透視図)

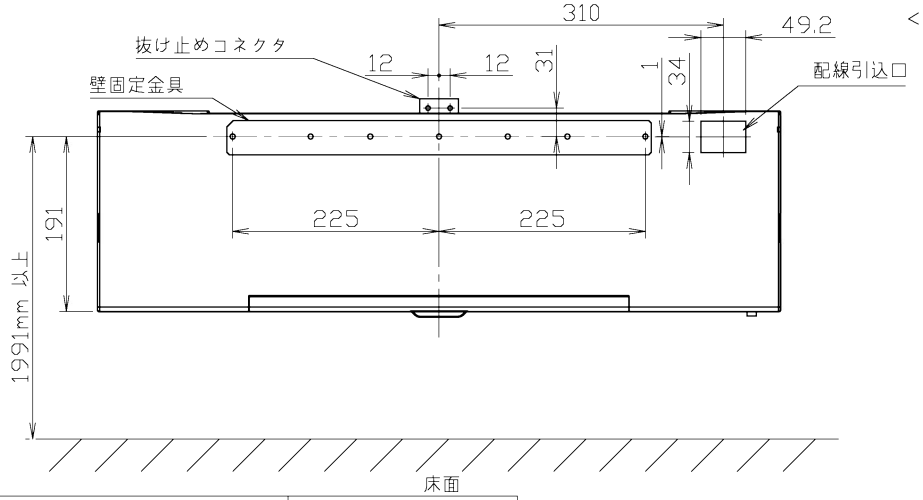

＜リモコン＞(S=2/5)

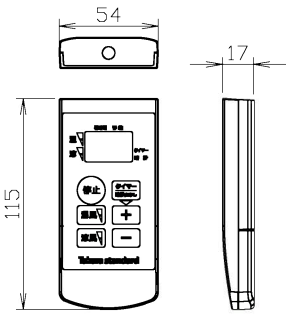

＜リモコンホルダー＞(S=2/5)
※マグネット固定又はビス固定選択可能

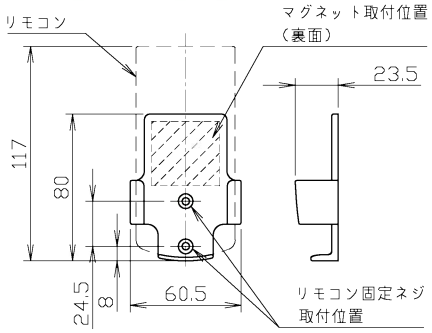

符号	訂正内容	備考

承認	検図		
中嶋	中島	奥	辻元
2019.07.12	設計	製図	
尺度 1/5	中出	中出	

製品区分 EDR-751
図面名称 EDR-751 外形図(単独設置)
図番 DSA1002-A-01

三角法 単位 mm A3 0.20 タカラスタンダード株式会社 (旧図番)